OB. NR 5 i 6 SITOPIASKOWNIK i KRATOPIASKOWNIK

RZUT A - A

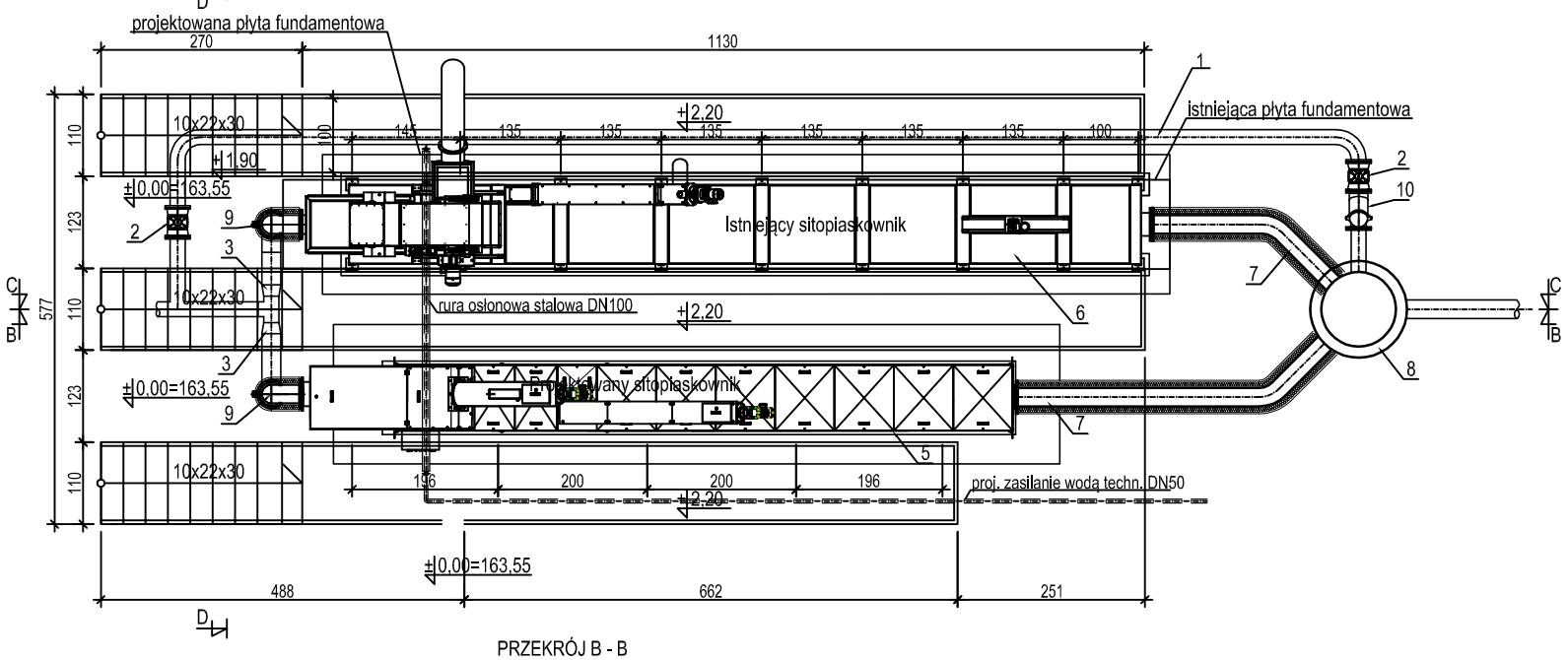

ZESTAWIENIE MATERIAŁÓW		
L.p.	Wyszczególnienie	Ilość
1	Rurociąg ominięcia DN 200 - stal nierdzewna AISI 316 1.4401 (m)	19
2	Zasuwa z napędem ręcznym DN 200 (szt)	1
3	Zwężka dn 200/250 (szt.)	2
4	zasuwa odcinająca DN 250 (szt.)	2
5	Projektowany Sitopiaskownik (szt.)	1
6	Istniejący sitopiaskownik	1
7	Rura odpływowa DN 250 - stal nierdzewna AISI 316 1.4401 (m)	7
8	Studzienka z kręgów betonowych (szt)	1
9	Rury dopływowe DN 250 - stal nierdzewna AISI316 1.4401 (m)	5
10	Zawór zwrotny DN 200	1

UWAGI:
1. Rysunek rozpatrywać łącznie z rysunkami branży konstrukcyjnej
2. Wykonanie pomostów zgodnie z rysunkami konstrukcji.
3. Rurociągi scieków ułożone powyżej głębokości przemarzania docieplić.
4. Pozostawić istniejące przyłącze wody sieciowej do układu piaskowników. Wykonać podłączenie projektowanego urządzenia (układ awaryjny).
5. Wykonać podejście umożliwiające zasilanie piaskowników z układu wody technologicznej. Przejście sieci wody technologicznej pod płytami fundamentowymi wykonać w rurze osłonowej stalowej DN100.
6. Przyłącza wody technologicznej zakończyć powyżej poziomu pomostu zaworem odcinającym i złączką umożliwiającą podłączenie instalcji wewenętrznej urządzenia.

PRZEKRÓJ B - B

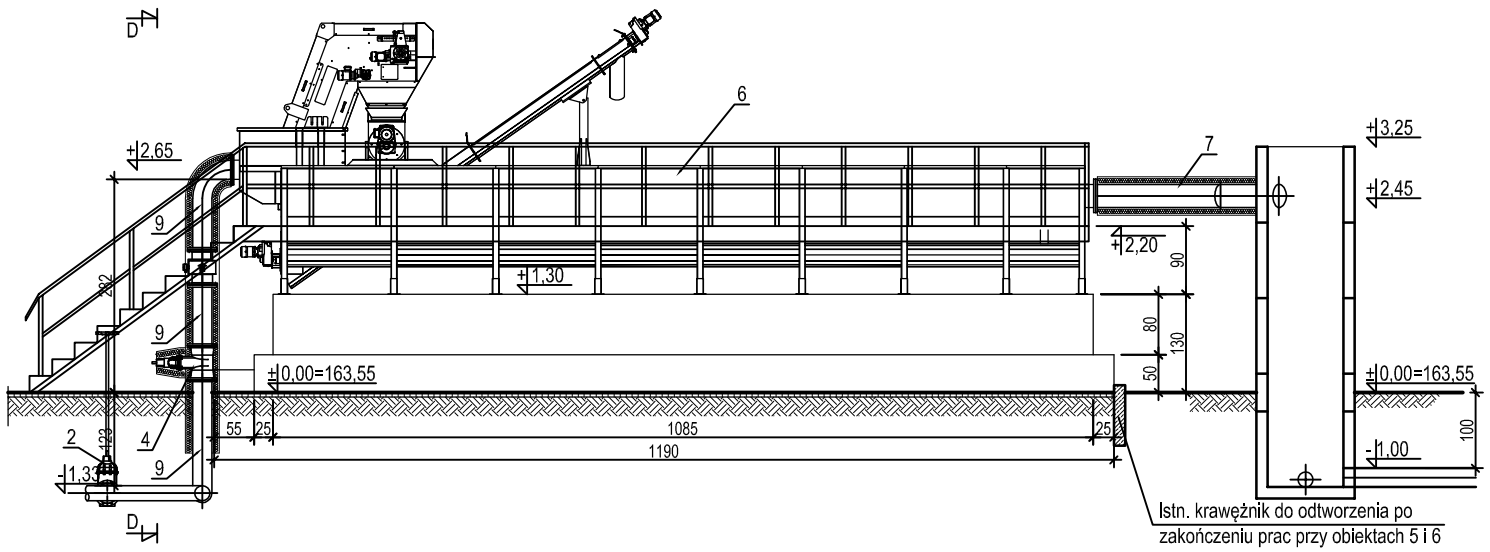

PRZEKRÓJ D - D

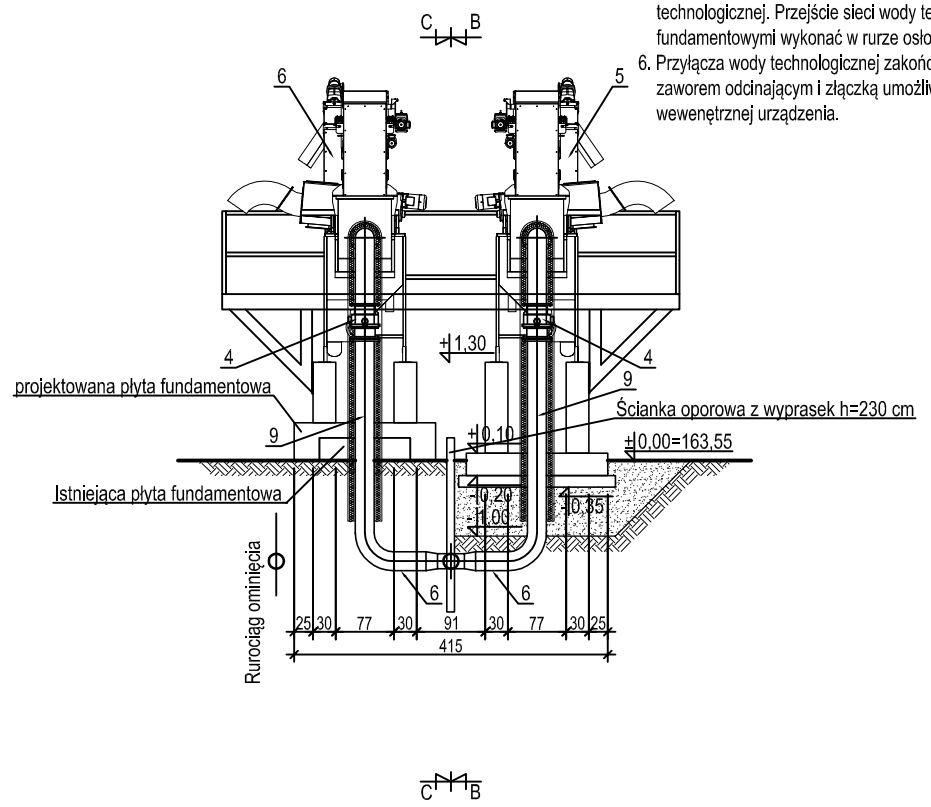

PRZEKRÓJ C - C

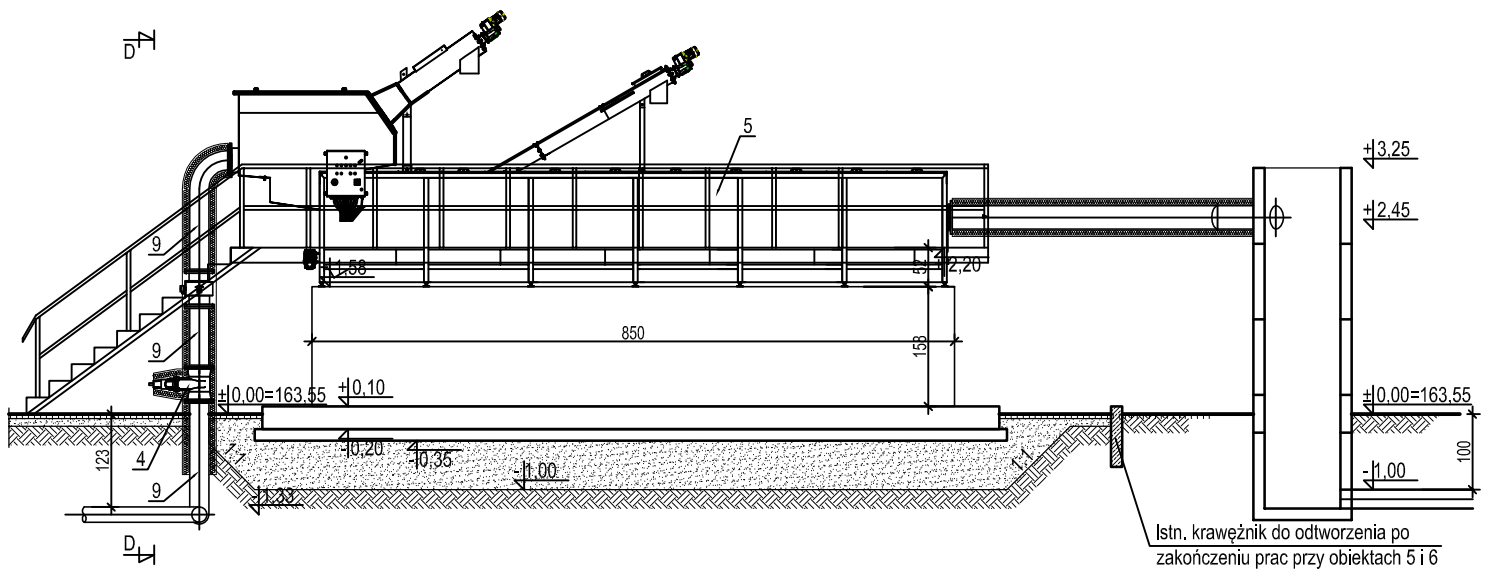

ECOKUBE	TECHNOLOGIE OCHRONY ŚRODOWISKA Ecokube Sp. z o.o., ul. Wólczańska 128/134, 90-527 Łódź		
Inwestor:	Sycowska Gospodarka Komunalna sp. z o.o., ul. Wrocławska 8, 56-500 Syców		
Zadanie inwestycyjne:	PRZEBUDOWA I ROZBUDOWA KOMUNALNEJ OCZYSZCZALNI ŚCIEKÓW W SYCOWIE		
Nazwa opracowania:	PROJEKT WYKONAWCZY PRZEBUDOWY I ROZBUDOWY KOMUNALNEJ OCZYSZCZALNI ŚCIEKÓW W SYCOWIE	Branża: technologia	Faza: P.W.
Tytuł rysunku:	Ob. nr 5 sitopiaskownik i ob. nr 6 kratopiaskownik rzut i przekroje	Skala: 1:100	Data: 12.06.2019
PROJEKTOWAŁ mgr inż. Katarzyna Matuszewska - Turniak technolog Piotr Witosławski SPRAWDZIŁ mgr inż. Włodzimierz Kuśmierczyk OPRACOWAŁ mgr inż. Bartosz Zagórski	NR UPRAWNIEŃ LOD/0894/POOS/08 -- 48/99/WŁ --	PODPIS	Nr rysunku: 3/T REV1